Başlangıç Noktaları

Ad Soyad: _____

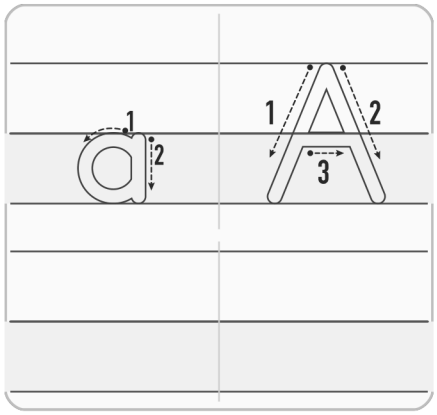

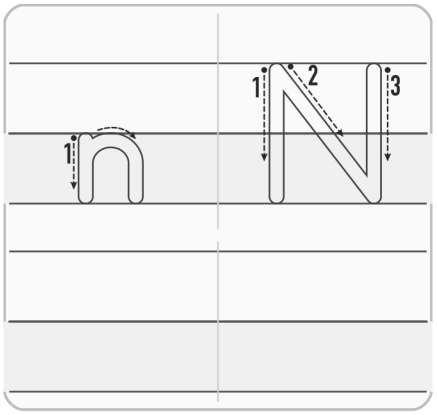

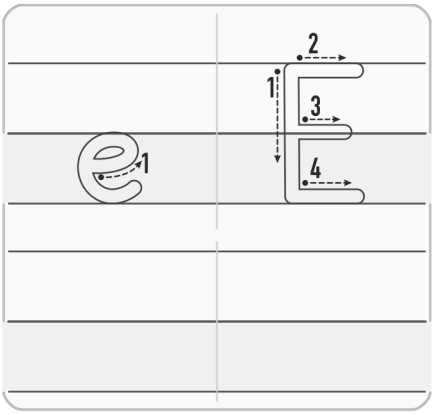

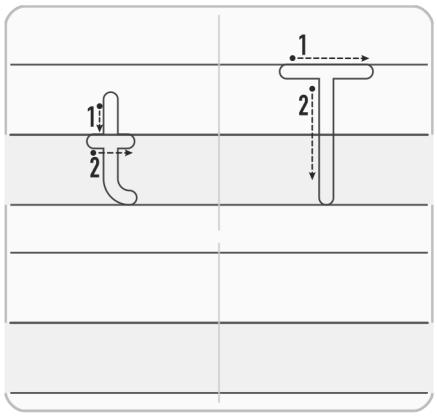

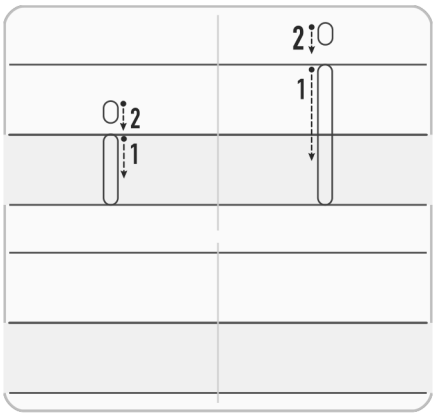

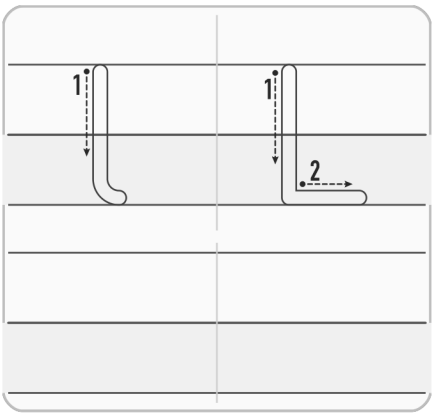

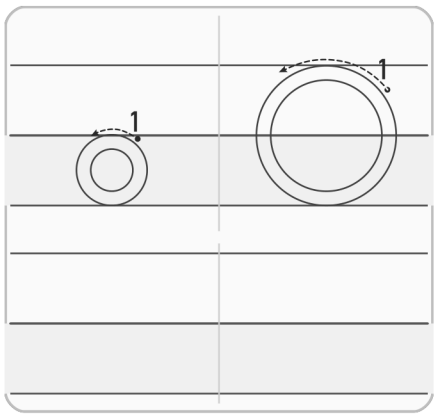

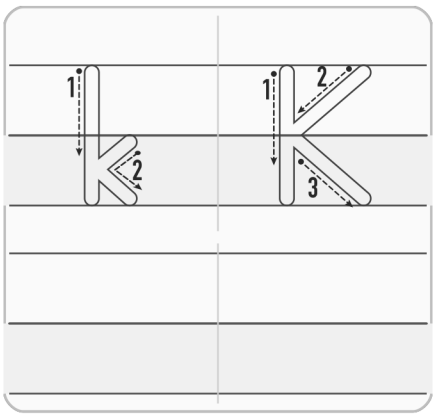

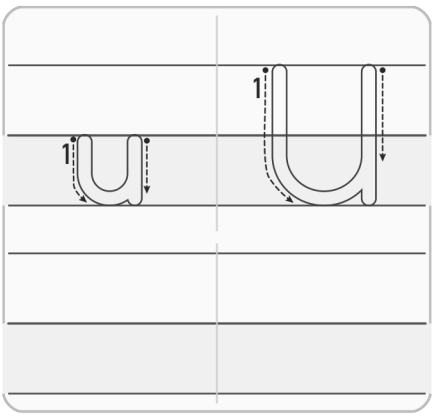

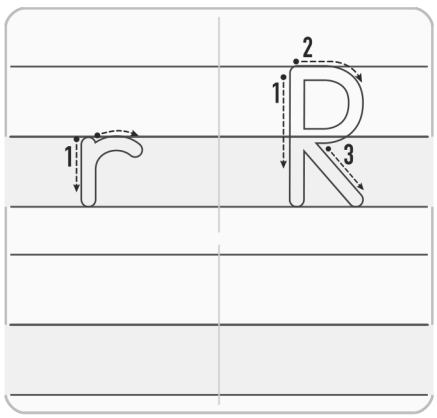

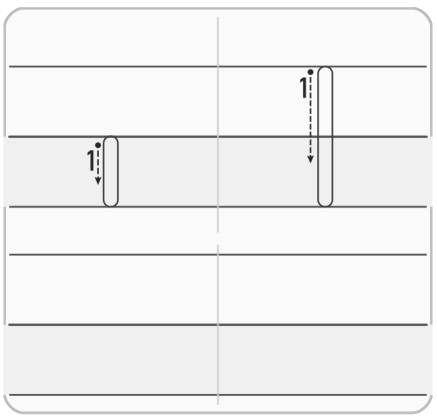

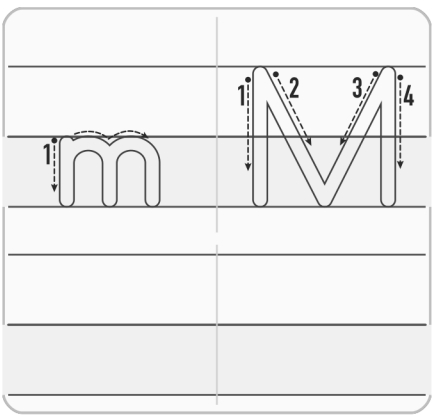

Kaynak: 2024 Türkçe Dersi Öğretim Programı, Şekil 2 (s. 10).

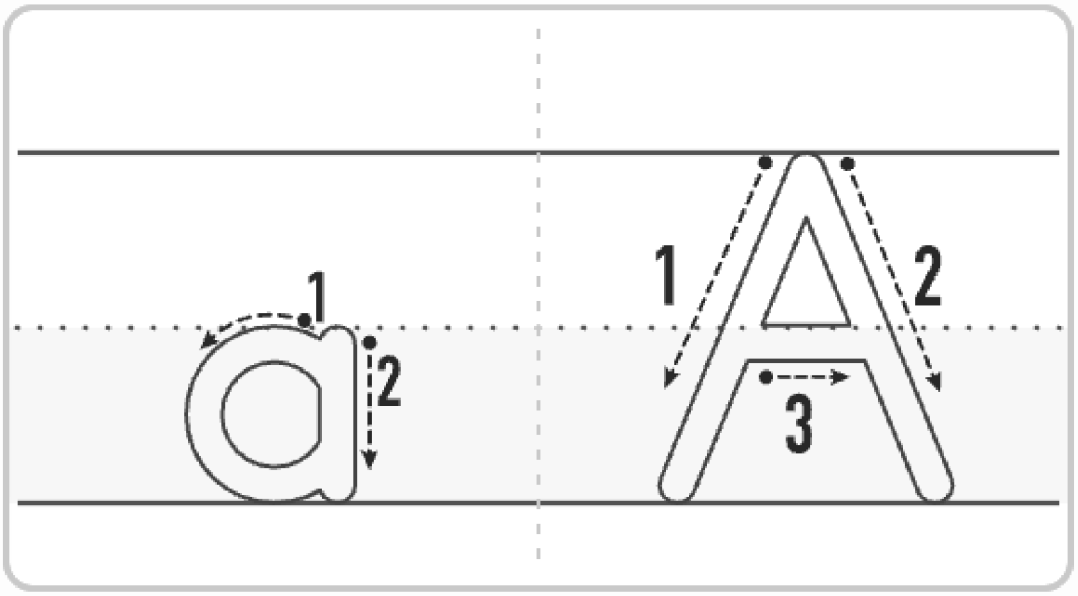



a A a A a A a A

a A a A a A a A

a A a A a A a A

a A a A a A a A

a A a A a A a A

a A a A a A a A

a A a A a A a A

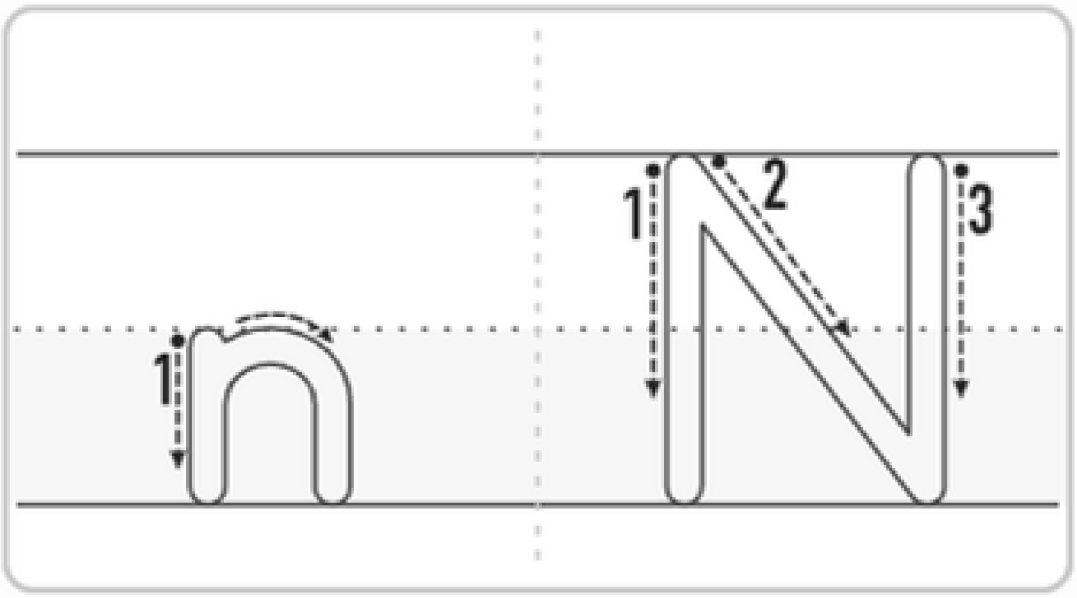



n	N	n	N	n	N	n	N	n	N
n	N	n	N	n	N	n	N	n	N
n	N	n	N	n	N	n	N	n	N
n	N	n	N	n	N	n	N	n	N
n	N	n	N	n	N	n	N	n	N
n	N	n	N	n	N	n	N	n	N
n	N	n	N	n	N	n	N	n	N

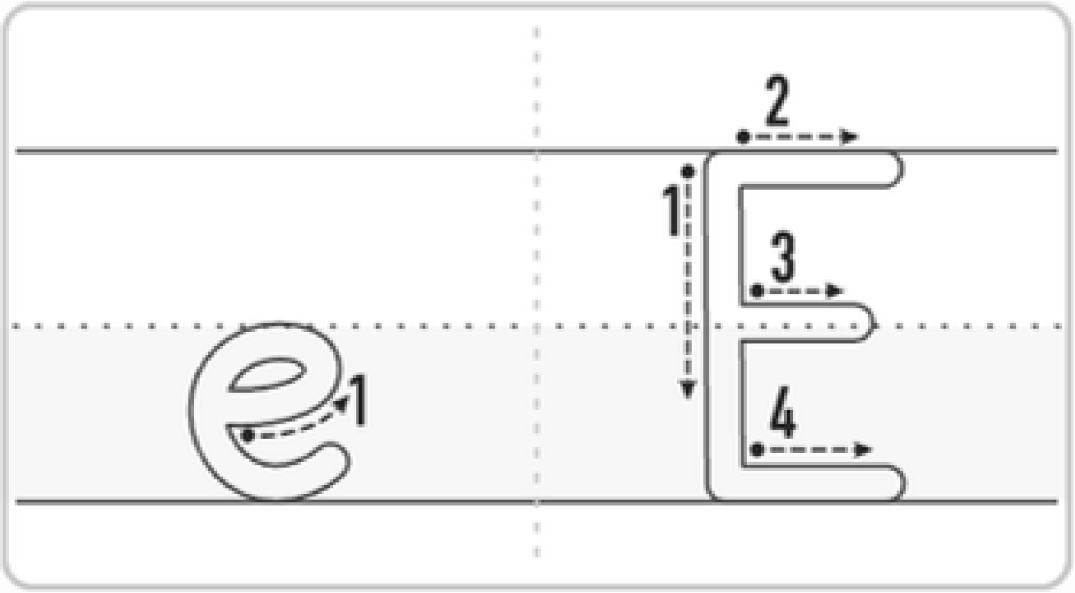



e E e e e

e E e e e

e E e e e

e E e e e

e E e e e

e E e e e

e E e e e

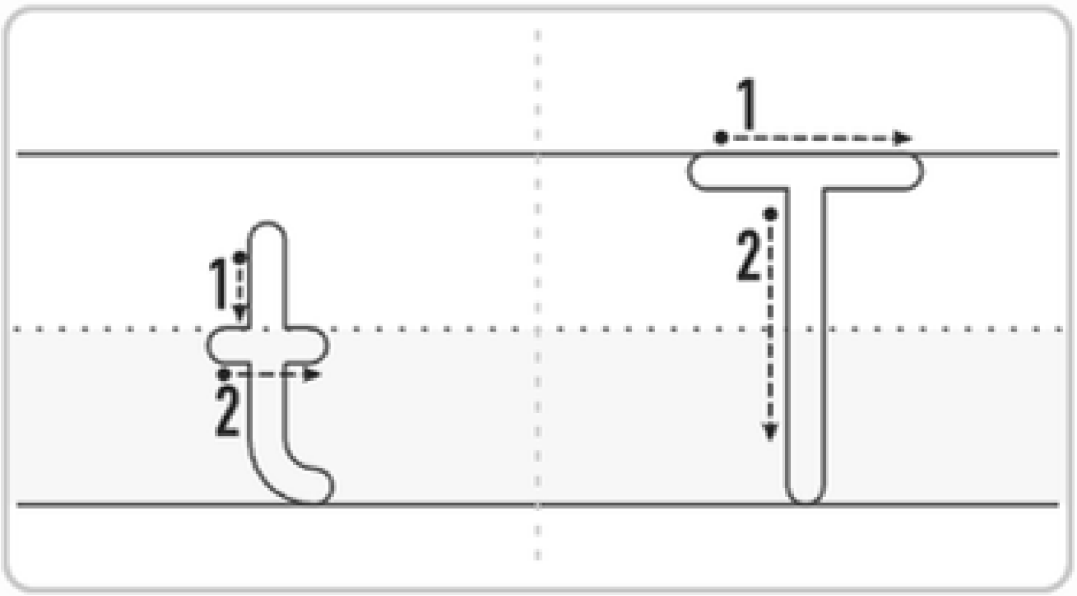



t

t

t

t

t

t

t

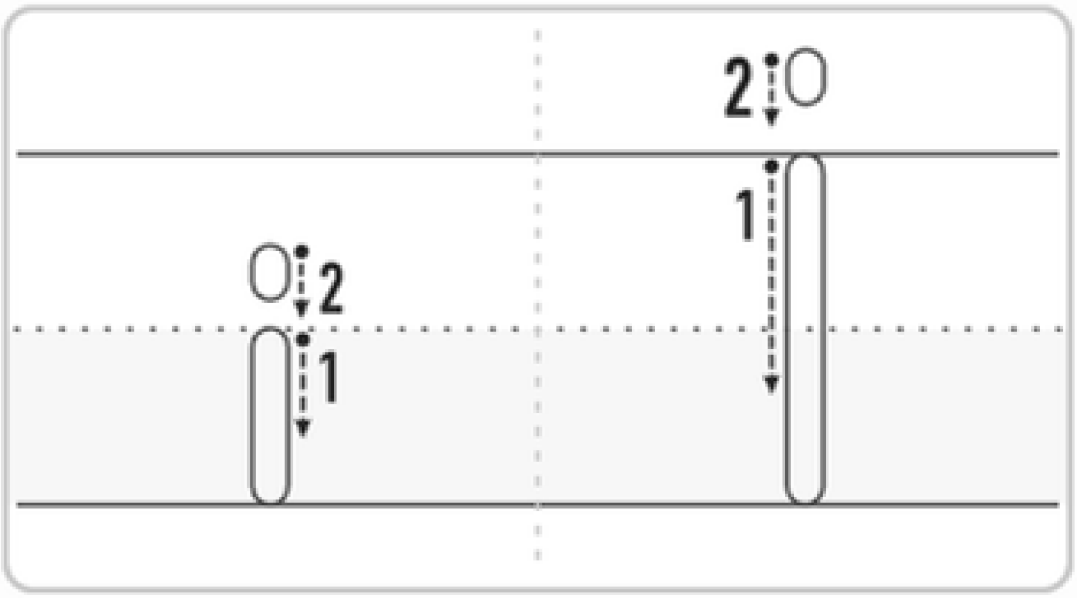
2
0
1
0
2
1



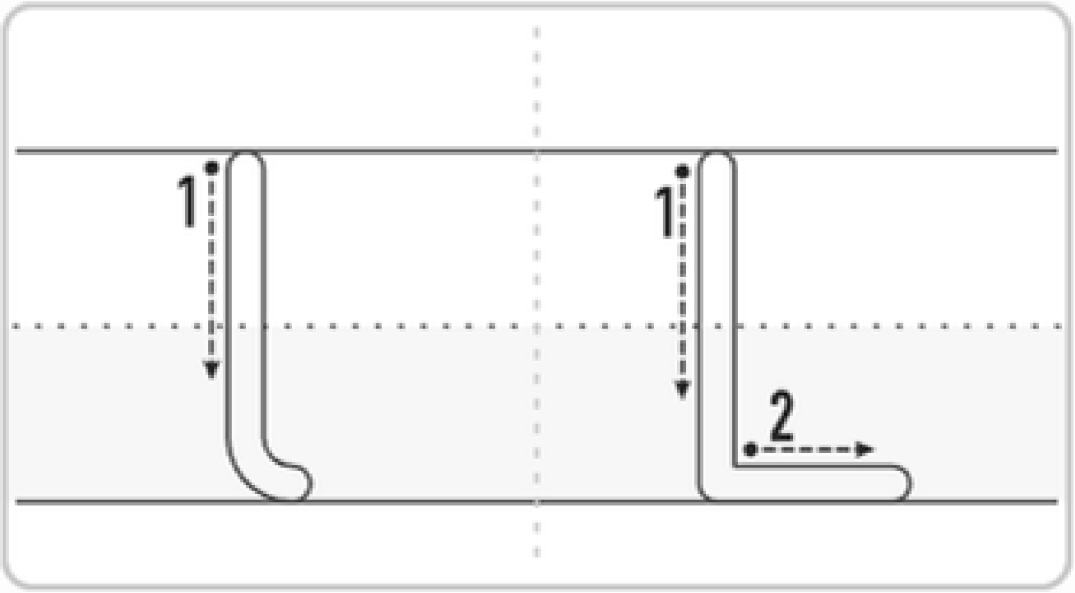
1
1
2

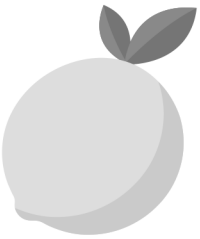

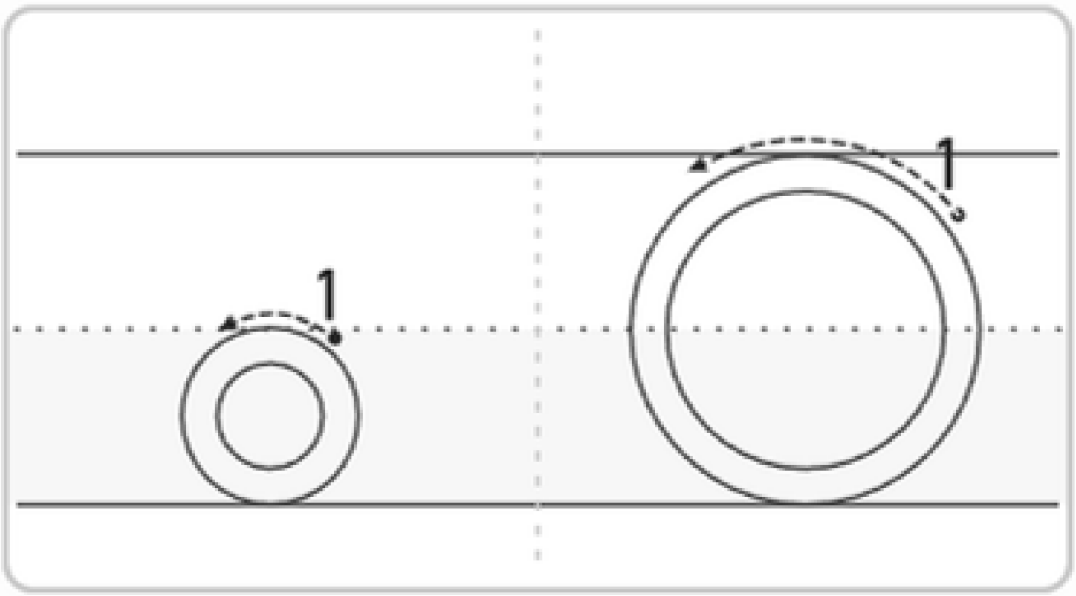
1
1



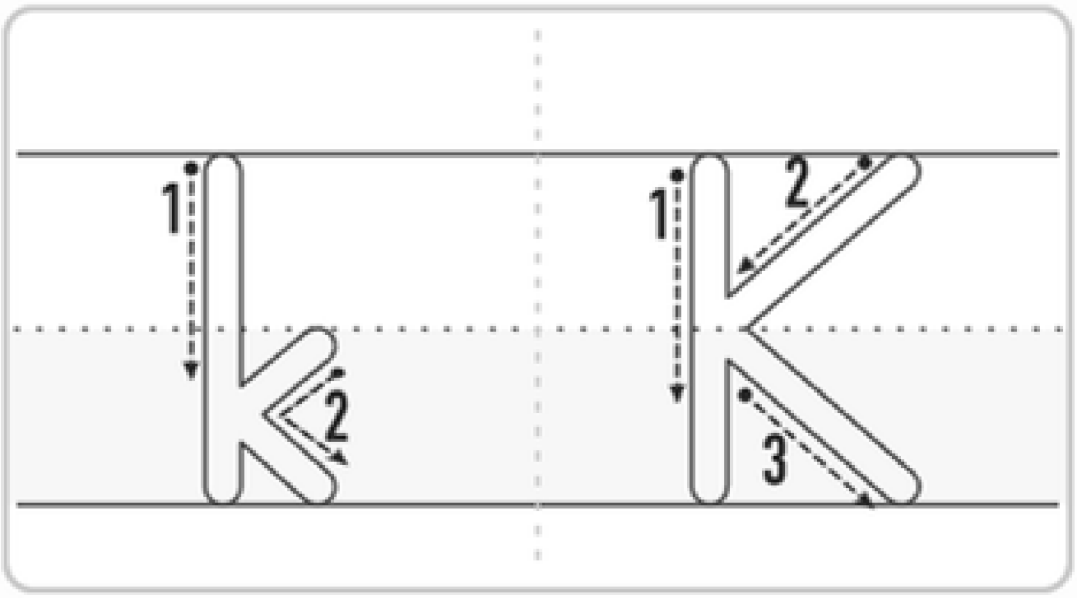

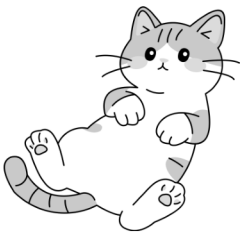

k K

k K

k K

k K

k K

k K

k K

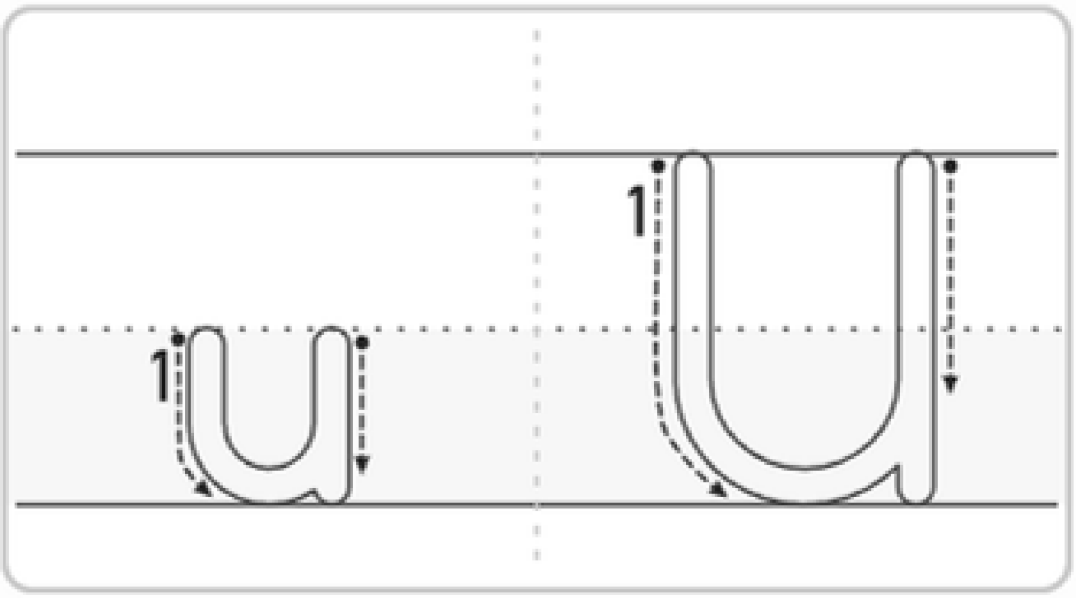



u U

u U

u U

u U

u U

u U

u U

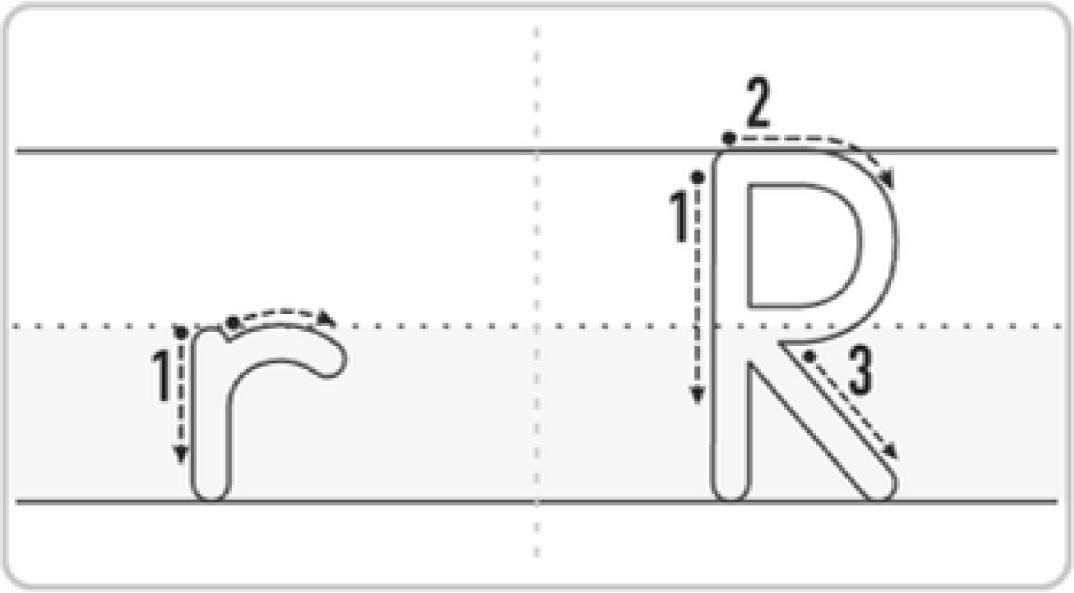

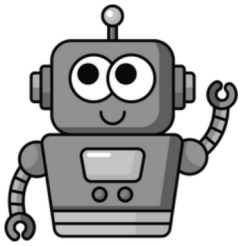

r R r R r R

r R r R r R

r R r R r R

r R r R r R

r R r R r R

r R r R r R

r R r R r R

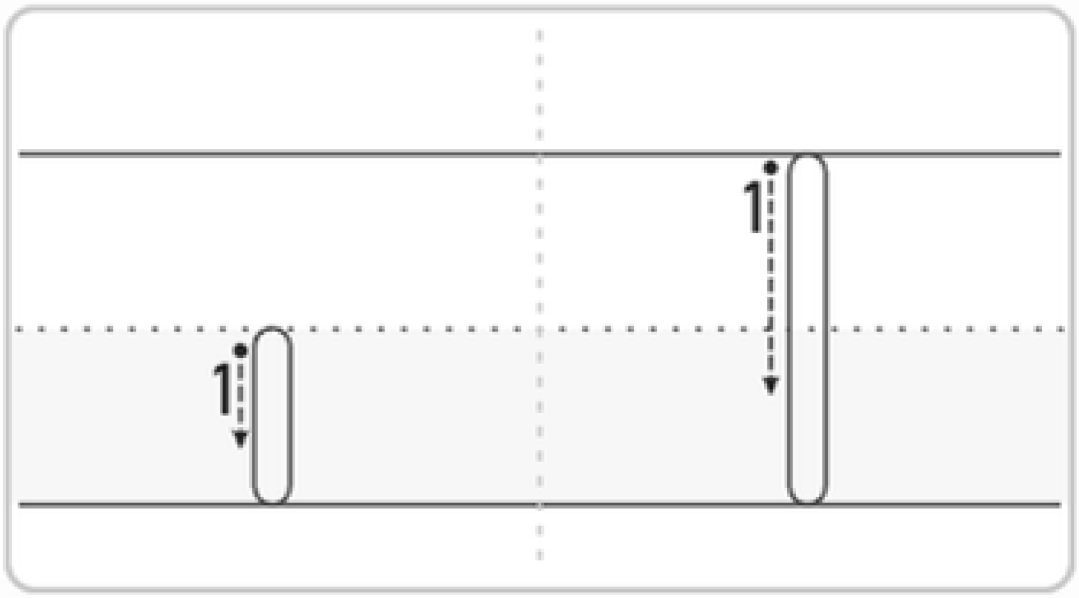
1
1



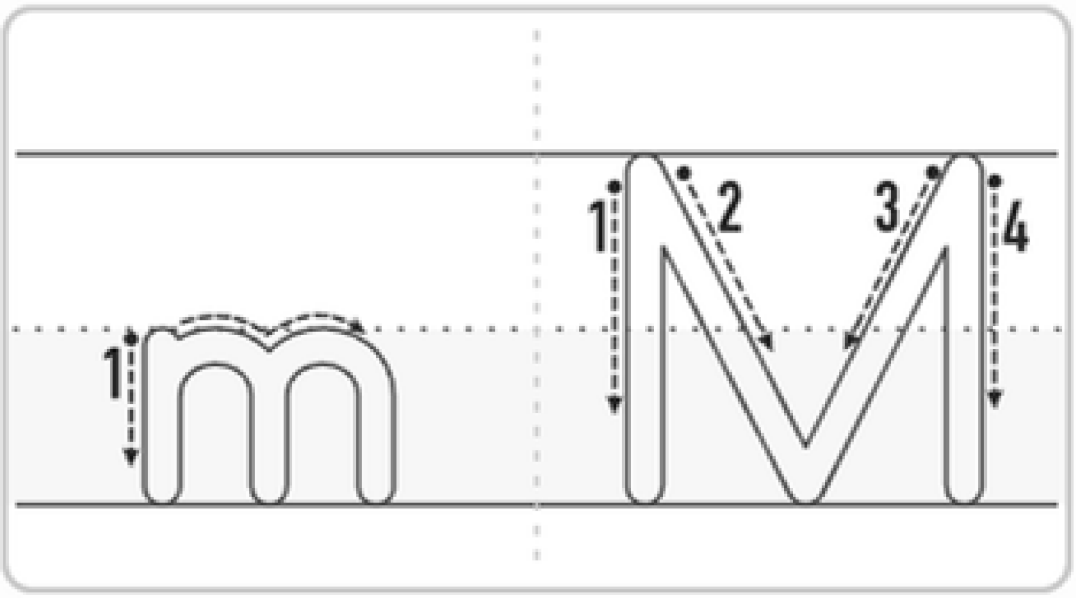



m M m M m M

m M m M m M

m M m M m M

m M m M m M

m M m M m M

m M m M m M

m M m M m M